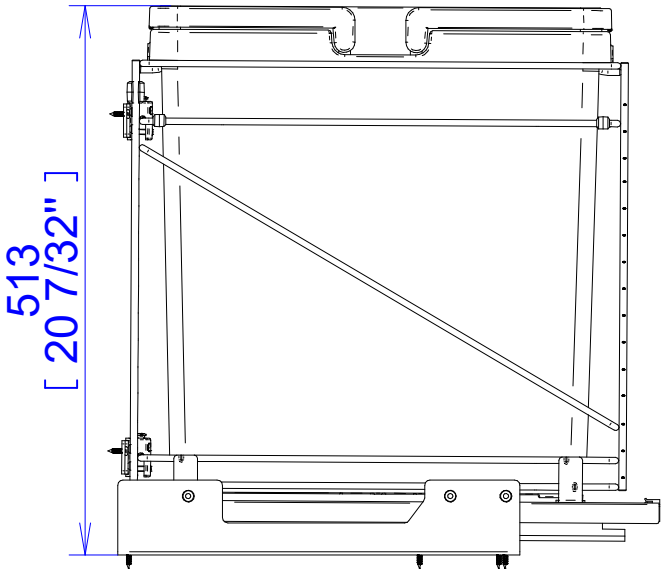

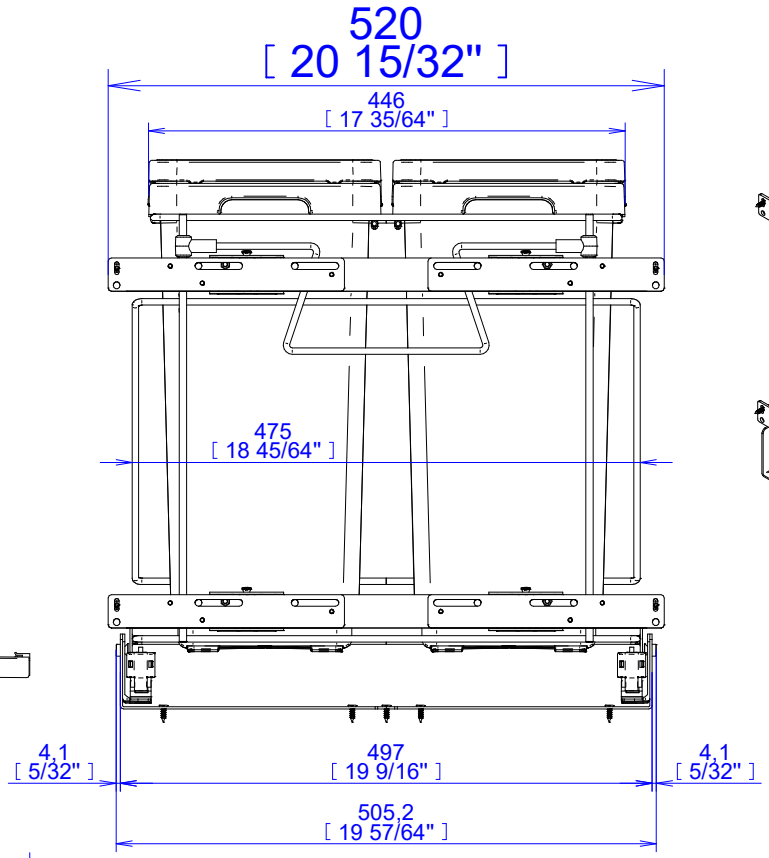

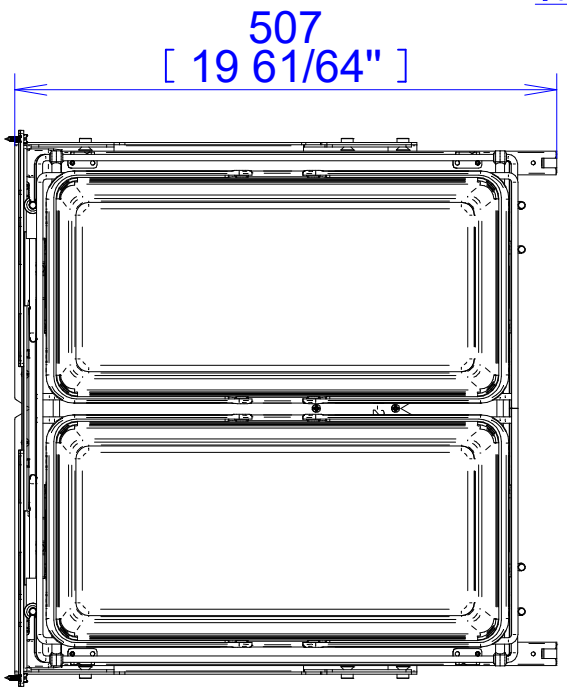

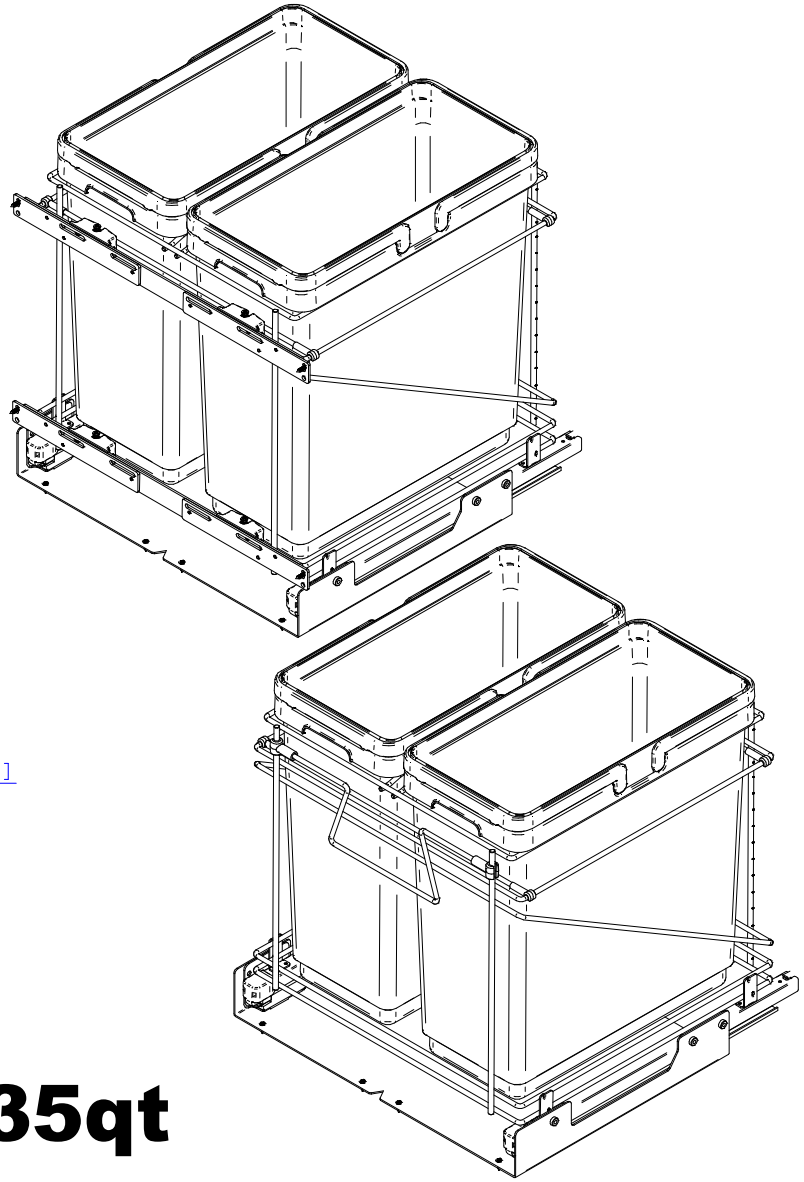

35qt+35qt

Note		Quote senza indicazione di tolleranza vedi tabella

Rev.	MODIFICA	Data	Firma	Appr.	Rev.	MODIFICA	Data	Firma	Appr.
.	.	.	.	.					

ESEGUITO DA	APPROVATO DA	DATA
Fdecao	UT	11/09/2025

Quote Angolari	Da 0,5 fino 3	Oltre 3 fino 6	Oltre 6 fino 30	Oltre 30 fino 120	Oltre 120 fino 400	Oltre 400 fino 1000	Oltre 1000 fino 2000	Oltre 2000 fino 4000
±0.5°	±0.2	±0.3	±0.3	±0.3	±0.3	±0.5	±1.0	±1.0

VIBO S.p.A.-Via Arzignano 36070 Trissino (VI)

Il presente documento è di propietà VIBO a termine di legge ogni diritto è riservato

Dove non quotato angolo = 90°

SCALA	Pagine
Su richiesta	Pagina 1 di 2

DESCRIZIONE: K1PAM 21"/24" 2X35QT FI GRS500 CRL (VA)

MATERIALE	CODICE	REVISIONE
	8018359620338	00